高純度の銅条・銅板より製造される圧着端子で、R型・RD型はJIS規格、UL規格（カナダ向け認証含む）に適合しております。

■ 銅線用裸圧着端子（R型）

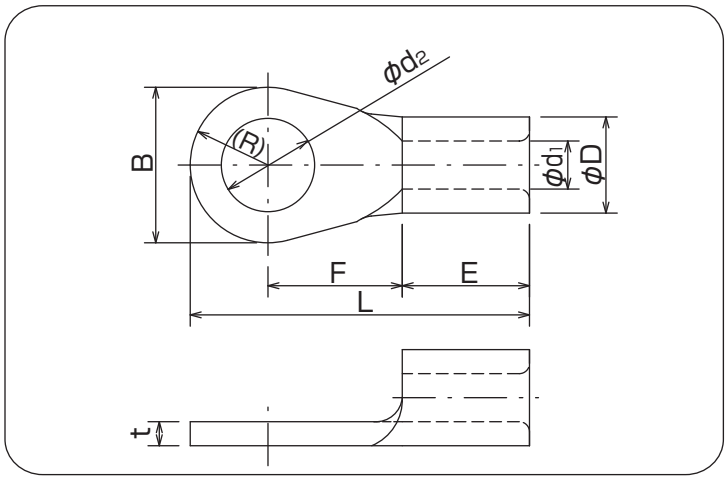

RoHS

単位:mm

呼び		φd2	B	L	F	E	φD	φd1	t	電線抱合容量（参考） 単線mm	撚線mm²	AWG	適合工具	一箱入数
5.5	5.5-3	3.2	9.5	19.6	8.35	6.5	5.6	3.4	0.95	1.82 ∫ 2.89	2.63 ∫ 6.64	12-10	*5N18* 214A *AC-5ND* (1号ヘッド)	1000 (100×10)
	5.5-S3		8.0	18.5	8.0									
	5.5-SS3		7.0	18										
	5.5-3.5	3.7	9.5	19.6	8.35									
	5.5-S3.5		8.0	18.5	8.0									
	5.5-SS3.5		7.0	18										
	5.5-4	4.3	9.5	19.6	8.35									
	5.5-S4		8.0	18.5	8.0									
	5.5-SS4		7.0	18										
	5.5-5	5.3	9.5	19.6	8.35									
	5.5-S5		8.0	18.5	8.0									
	5.5-6	6.4	12	25.3	12.8									500 (100×5)
	5.5-S6		13.3	23	9.85									
	5.5-SS6		9.5	19.6	8.35									
	5.5-8	8.4	15	28.2	14.2									
	5.5-S8		13.3	23	9.85									
	5.5-SS8		12	25.3	12.8									
	5.5-10	10.5	15	28.2	14.2									
	5.5-12	13	19.2	32.5	16.4									100
	5.5-14	15	32	48	25.5									
	5.5-16	17												
	5.5-18	19												
	5.5-20	21												

（注意）・各部の寸法は予告なく変更することがあります。
・**太字**は、JIS規格品です。
・UL登録品として御使用の場合、ご注文時にご指示下さい。
・*斜体*はUL登録工具です。詳しくはパッケージの説明書をご覧下さい。